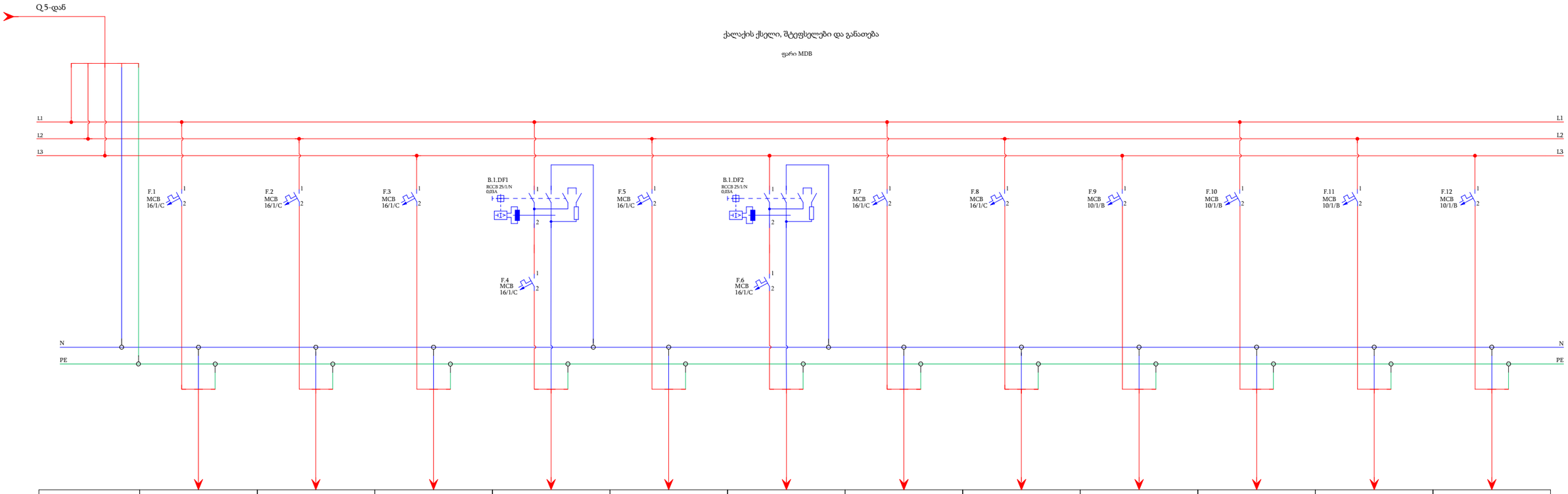

ქალაქის ქსელი, შტეფსელები და განათება

ფარი MDB

მარკირება	F.1	F.2	F.3	F.4	F.5	F.6	F.7	F.8	F.9	F.10	F.11	F.12
ტიპი	NYM 3X2,5mm²	NYM 3X2,5mm²	NYM 3X2,5mm²	NYM 3X2,5mm²	NYM 3X2,5mm²	NYM 3X2,5mm²	NYM 3X2,5mm²	NYM 3X2,5mm²	NYM 3X1,5mm²	NYM 3X1,5mm²	NYM 3X1,5mm²	NYM 3X1,5mm²
სიმძლავრე კვტ	0,40	0,60	0,40	0,60	0,60	0,60	0,60	0,60	0,40	0,30	0,40	0,36
დენი ა	1,74	2,61	1,74	2,61	2,61	2,61	2,61	2,61	1,74	1,30	1,74	1,56
ელ. მომხმარებლის დასახელება	1-ლი სართულის მორიგე შტეფსელები	1-ლი სართულის მორიგე შტეფსელები	1-ლი სართულის მორიგე შტეფსელები	1-ლი სართულის სამზარეულოს და ტუალეტის შტეფსელები	მე-2 სართულის მორიგე შტეფსელები	მე-2 სართულის სამზარეულოს და ტუალეტის შტეფსელები	მე-2 სართულის მორიგე შტეფსელები	მე-2 სართულის მორიგე შტეფსელები	1-ლი სართულის განათება	1-ლი სართულის განათება	მე-2 სართულის განათება	მე-2 სართულის განათება